シザースリフト(クローラー)

RX-07B

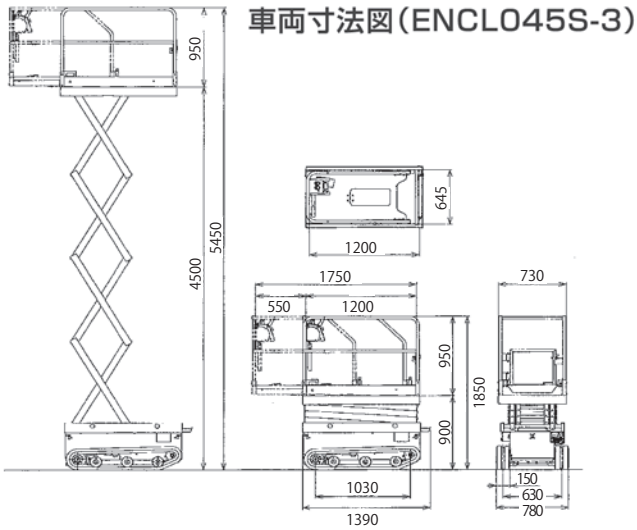

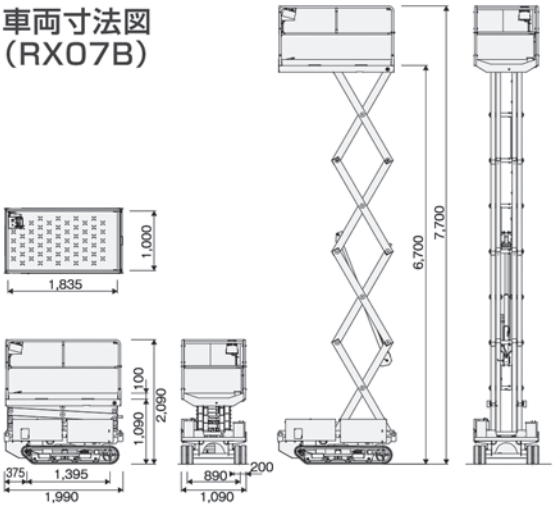

ENCL045S-3

メーカー		アイチ	北越工業	北越工業	エスマック	北越工業	アイチ
型式		RM-04B	ENCL040S-3	ENCL045S-3	KKC60	ENCL068S-3	RX07B
バケット・作業台	作業床最大地上高(m)	3.8	4	4.5	6.0	6.8	6.7
	積載荷重(kg)	200	220	200	250	250	250
	内側寸法(D×W×H)(mm)	895×660×1000	1200×645×950	1200×645×950	2360×760×910	1800×885×950	1835×1000×1000
昇降形式		垂直昇降型	シザース型	シザース型	Σ型	シザース型	シザース型
許容路面角度(度)		0	ー	ー	3	ー	0
登坂能力度		20	ー	ー	18	ー	15
機体寸法(DXWXH)(mm)		1250×770×1730	1340×780×1850	1390×780×1840	2430×850×2210	1955×990×1995	1990×1090×2090
動力		バッテリー	バッテリー	バッテリー	バッテリー	バッテリー	バッテリー
車両総重量(kg)		630	630	650	1,480	1,410	1,400
走行形式		クローラ	クローラ	クローラ	クローラ	クローラ	クローラ